АКЖИ.303671.011СБ

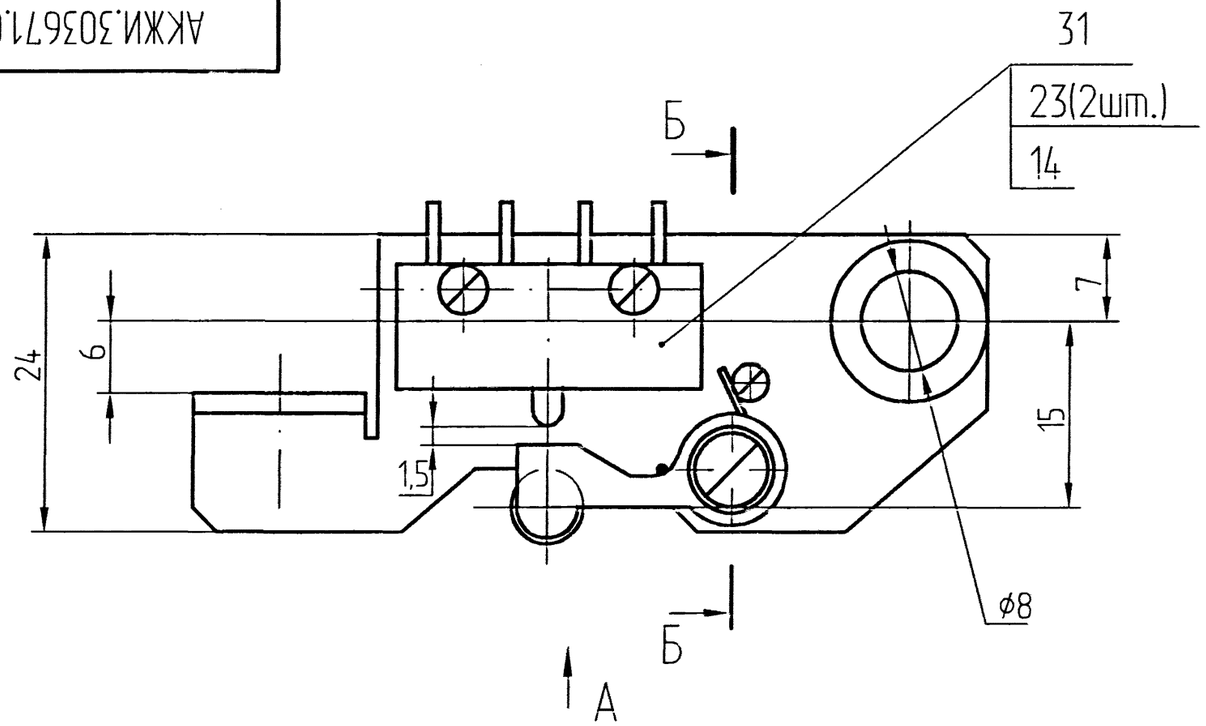

Б-Б

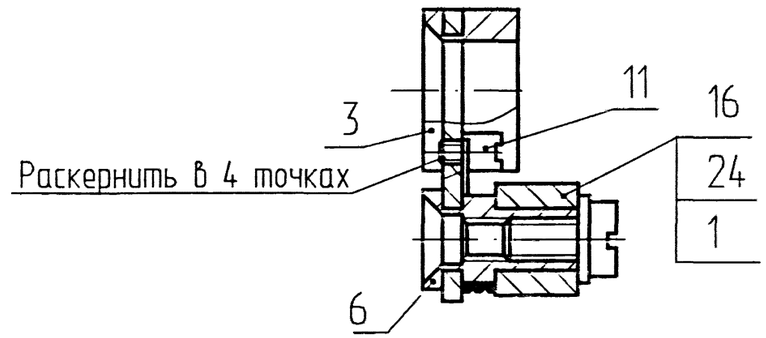

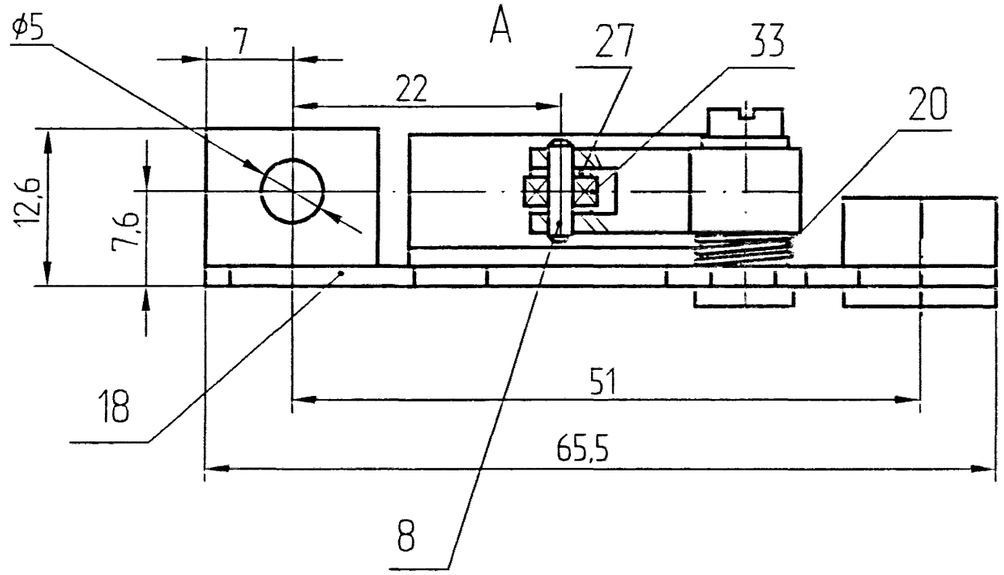

1. Размеры для справок.

2. Стойку поз. 6 и втулку поз. 3 развальцевать.

При необходимости отверстие ф8 после развальцовки калибровать.

3. Обеспечить легкое вращение рычага поз. 16 вокруг стойки поз. 6.

4. Винты поз. 23,24 стопорить по РД5.9307-79 вид 15.1 эмаль ЭП-51, серый ГОСТ 9640-85.

5. Остальные ТТ по ОСТ4 ГО.070.015.

Изм.	Лист	№ докум.	Подп.	Дата	АКЖИ.303671.011СБ			
Разраб.		Богомолова		4.07.06	Рычаг переключателя Сборочный чертеж	Лит.	Масса	Масштаб 2:1
Пров.		Дерингер		4.7.06				
Т.контр.		Григорьев		10.07.06		Лист	Листов 1	
Н.контр.		Чугунова		28.8.06				
Утв.		Булысов		11.07.06				

Перв. примен. АКЖИ.303671.011

Справ. №

Подп. и дата

Инв. № дубл.

Взам. инв. №

Подп. и дата 6.09.2006

Инв. № подл. 310142

Н.к. 12.07.06

Формат А3